2016（平成28）年度　第６２回奈良県中学校バスケットボール選手権大会　（女子の部）

・日時、会場　　5月4日（水）－天理市総合体育館

・試合時間　①9：00（最終日は①10:00）　②10:20（①10:00）　③11:40（②11:20）　④13:00（③12:40）　⑤14:20（④14:00）　⑥15:40

5/4〔水〕
天理市総合体育館

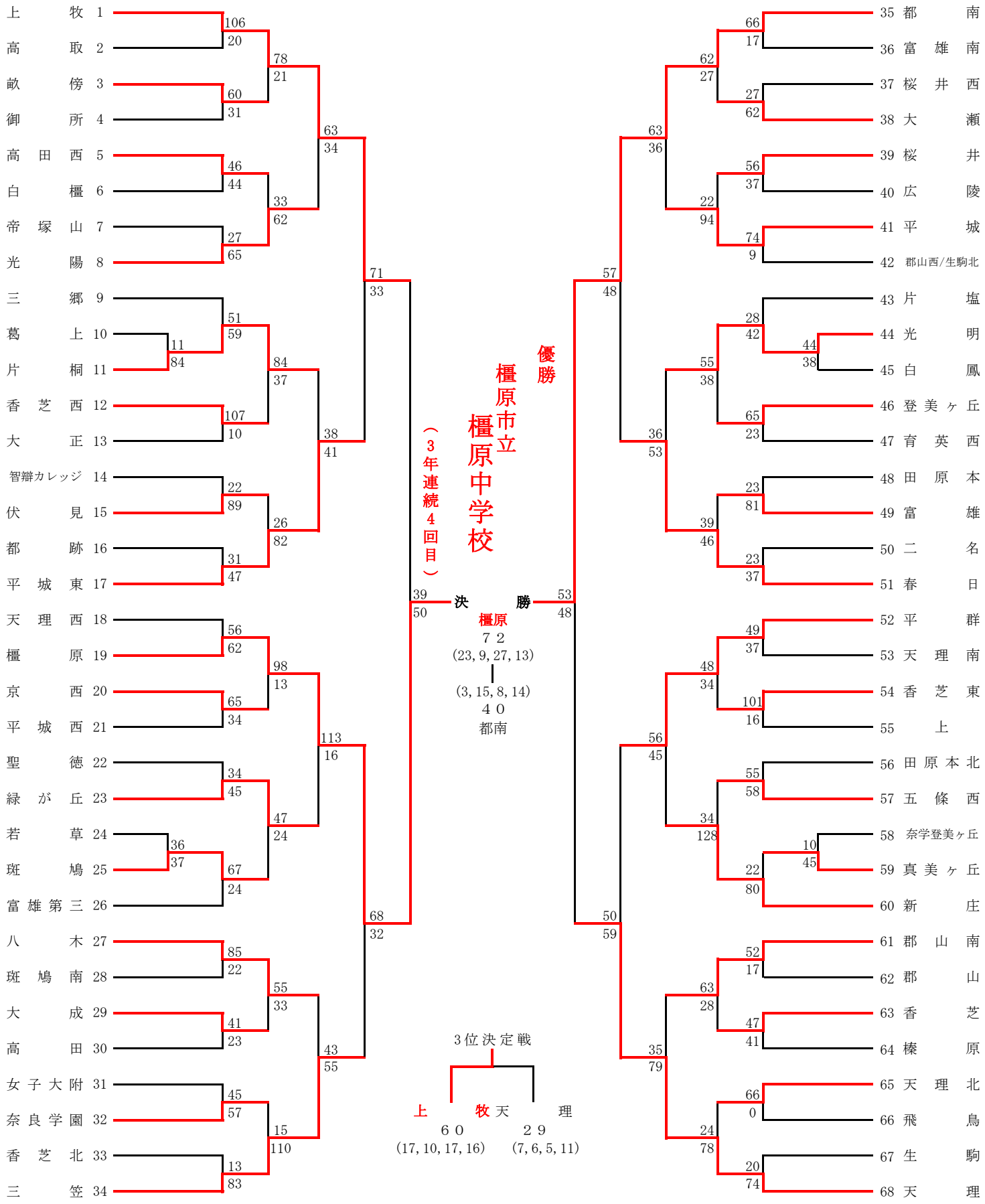

2016（平成28）年度　第62回奈良県中学校バスケットボール選手権大会　（男子の部）

・日時、会場　　5月4日（水）－天理市総合体育館

・試合時間　①9：00（最終日は①10:00）　②10:20（①10:00）　③11:40（②11:20）　④13:00（③12:40）　⑤14:20（④14:00）　⑥15:40
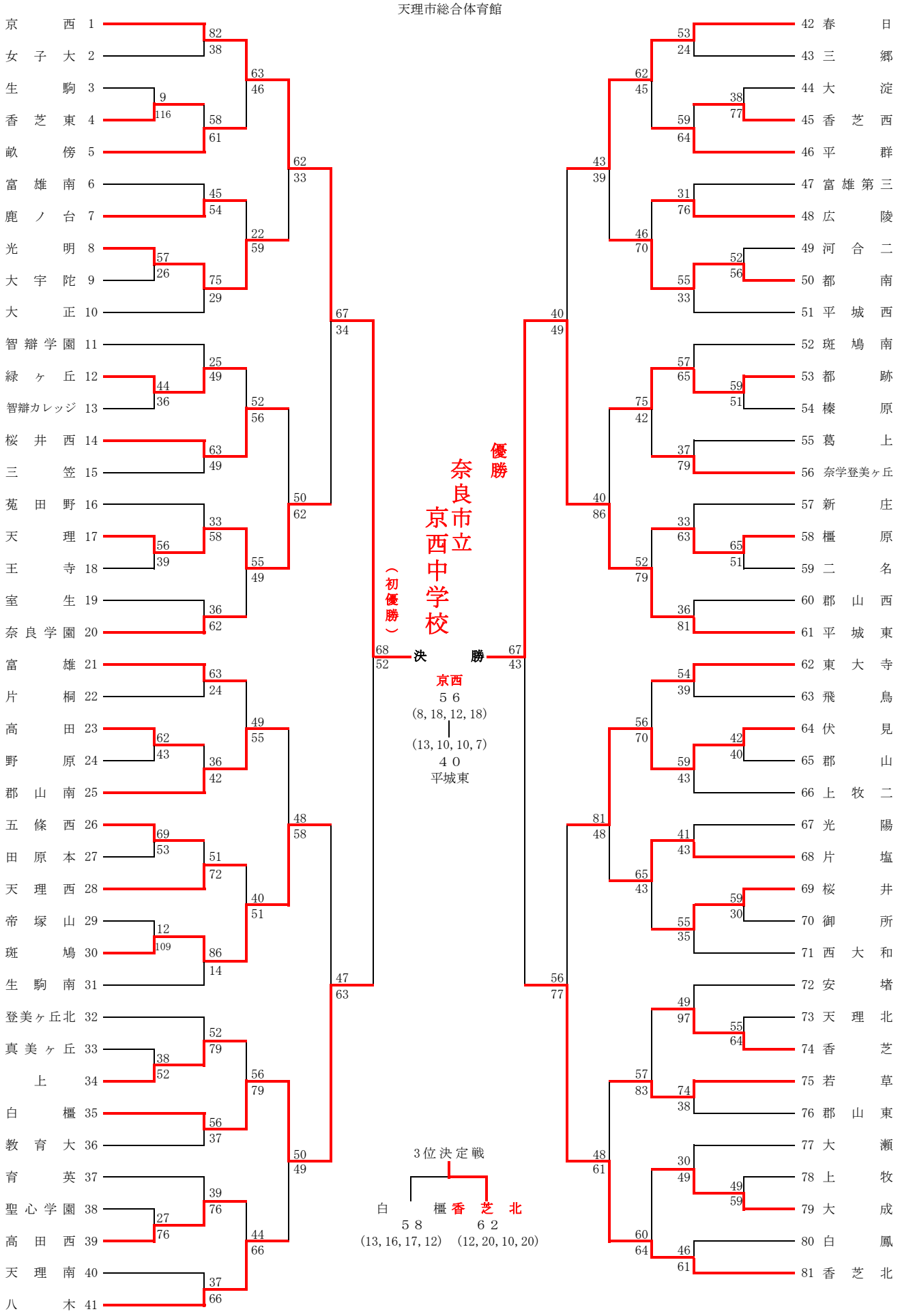
5/4〔水〕
天理市総合体育館