第18回　全国高等学校定時制通信制大会

2008（平成20）年7月31日～8月3日
東京体育館

男子

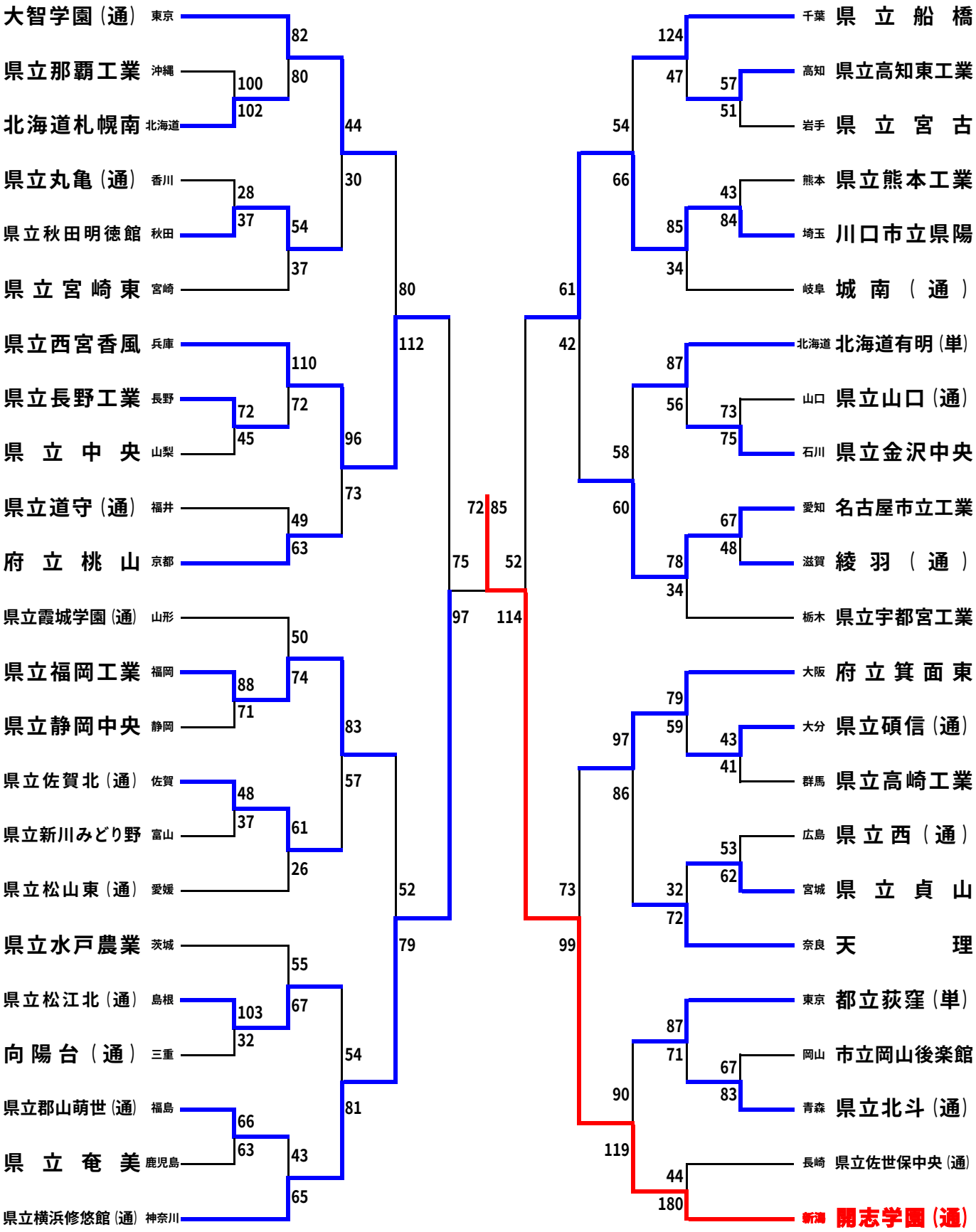

第18回　全国高等学校定時制通信制大会

2008（平成20）年7月31日～8月3日
東京体育館
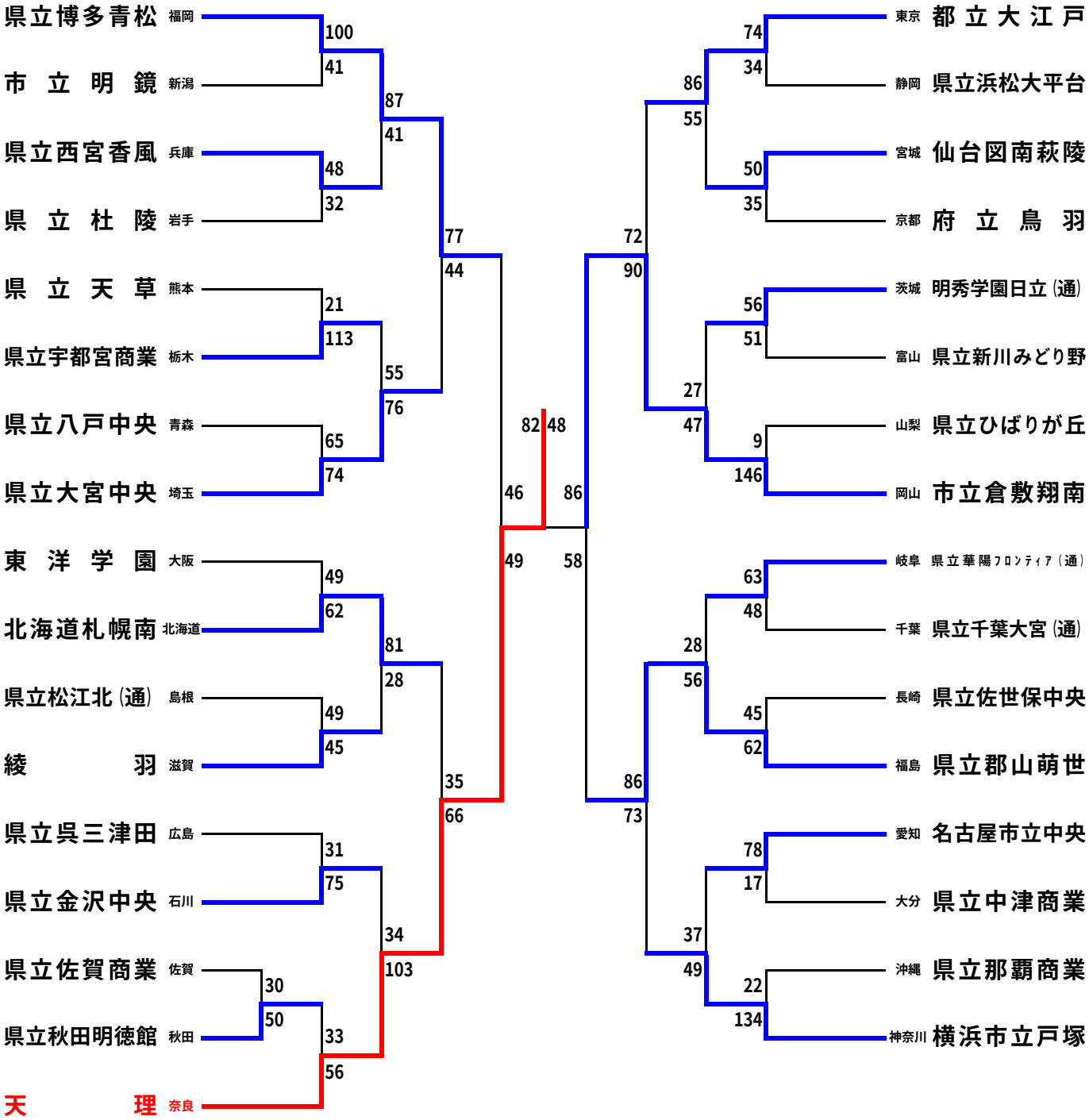
女子