第16回　全国高等学校定時制通信制大会

2006（平成18）年8月3日～6日
東京体育館

男子

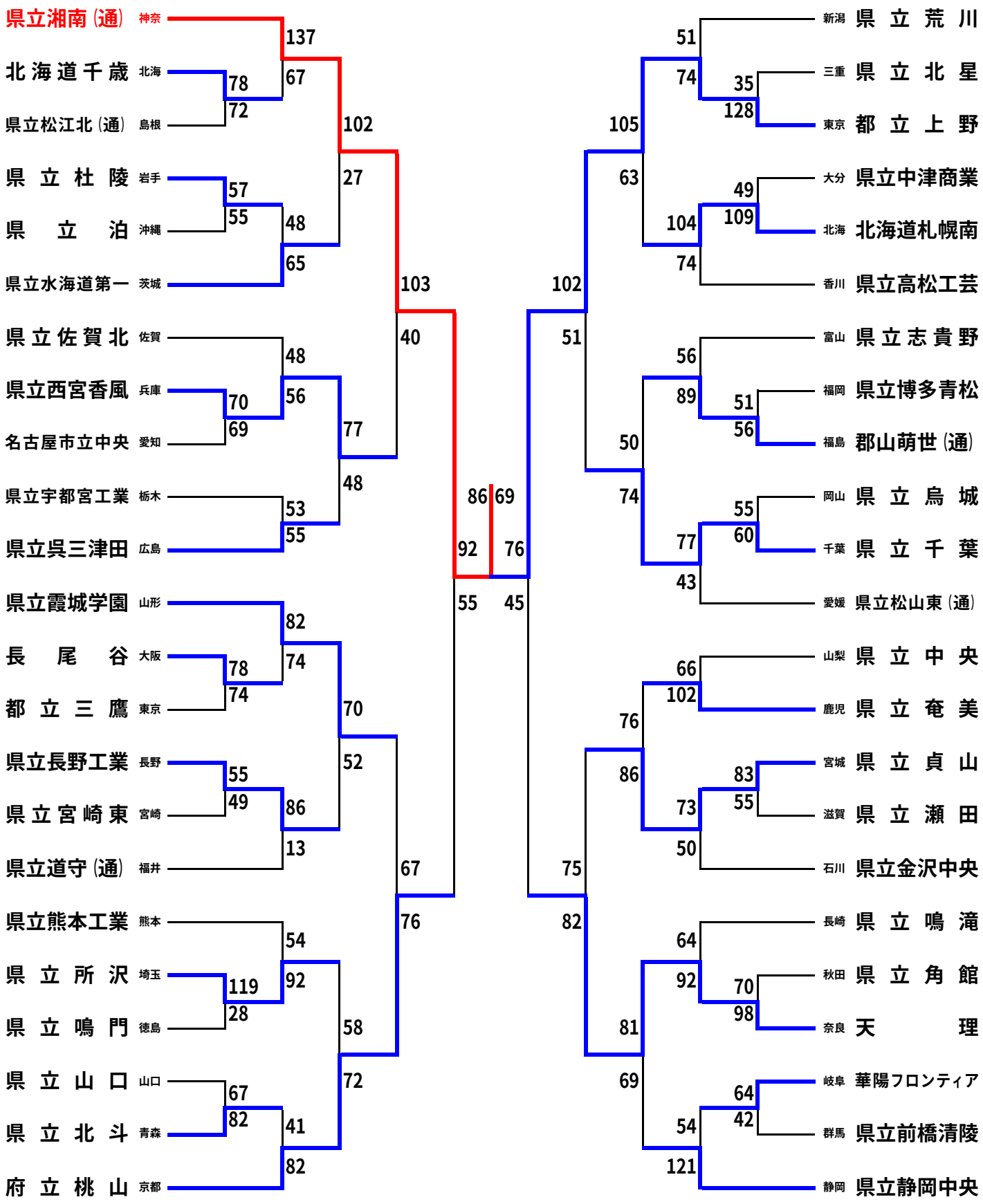

第16回　全国高等学校定時制通信制大会

2006（平成18）年8月3日～6日
東京体育館
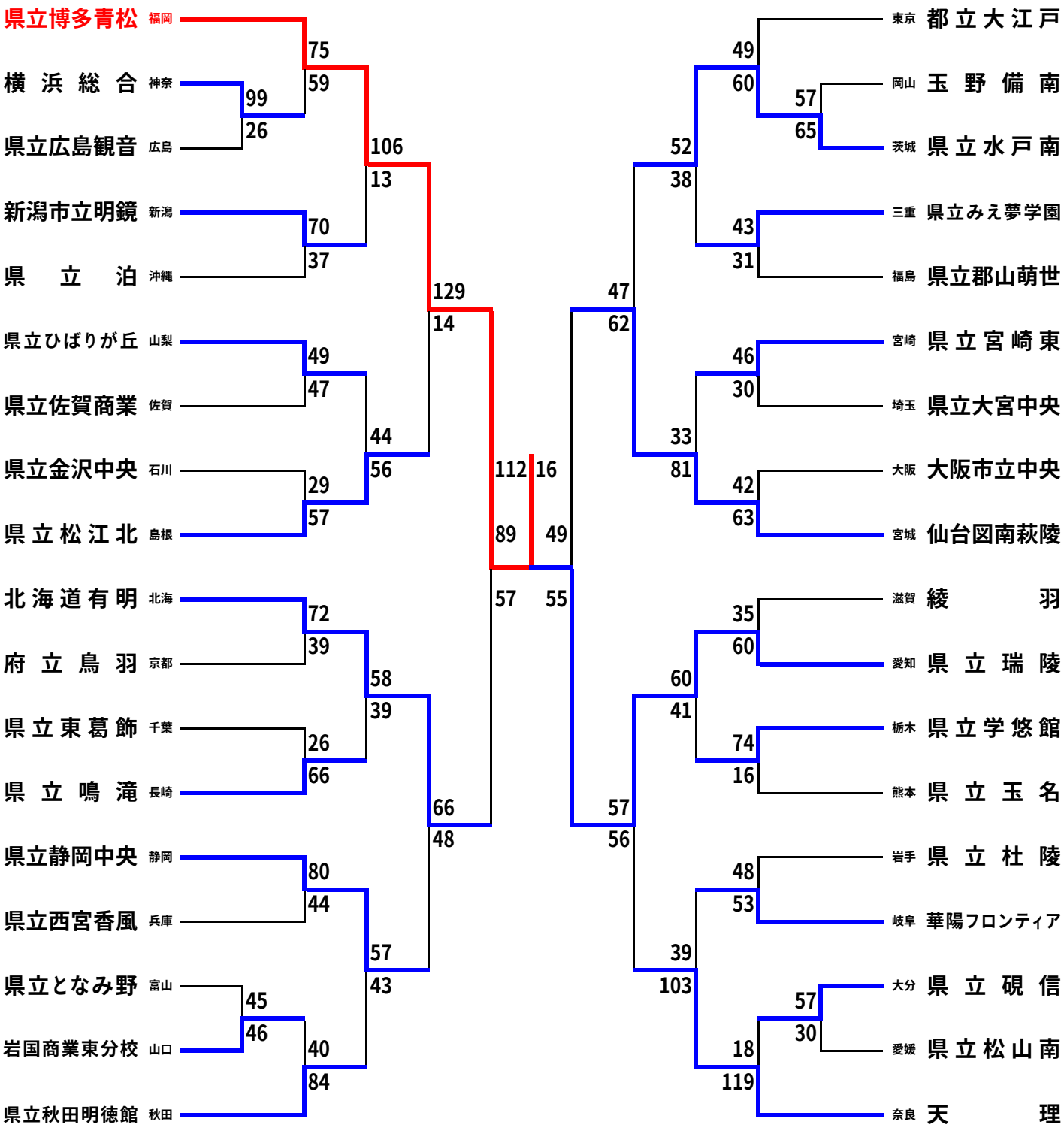
女子